+GF+

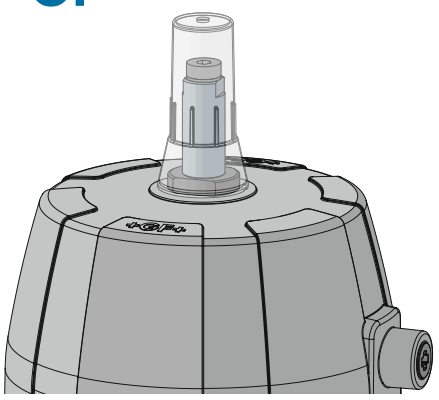

Stroke limiter / emergency manual override DIASTAR
Instruction Manual

198150221 Stroke limiter for DIASTAR
5385 / DE EN FR ES / 02 (03.2023)
© Georg Fischer Piping Systems Ltd
CH-8201 Schaffhausen/Switzerland
+41 52 631 30 26 / info.ps@georgfischer.com
www.gfps.com

1. Intended Use
The stroke limiter for DIASTAR is used to limit the stroke of the DIASTAR pneumatic diaphragm valve after it has been installed, and as a manual override.

2. Regarding this Document

2.1 Related Documents
- GF Planning Fundamentals Industry

This document can be obtained from the GF Piping Systems representation or at www.gfps.com.

3. Safety and Responsibility
The safety instructions for the valve are usually the same as for the piping system they are installed in.
► Products may only be used for its intended purpose, see Intended Use.
► Never use a damaged or defective product. Immediately sort out damaged or defective products.
► Make sure that the piping system has been installed professionally and serviced regularly.
► Products and equipment shall only be installed by persons who have the required training, knowledge or experience.
► Regularly train personnel in all relevant questions regarding locally applicable regulations related to safety at work and environmental protection, especially for pressurised pipes.

4. Transport and Storage
► Transport and/or store product in unopened original packaging.
► Protect product from dust, dirt, dampness as well as thermal and UV radiation.
► Make sure that the product has not been damaged either by mechanical or thermal influences.
► Check product for other damage prior to the installation.

5 Assembly and adjustment of the stroke limiter
1. Put valve in «open» position using control pressure (FC/DA).
2. Remove DIASTAR indicator cap (1) and DIASTAR indicator pin (2) (left thread).
3. Screw threaded bush (3) with wrench into the actuator (4) until stop.
4. Screw locknut (5) on the threaded bush (3) and secure with a wrench.
5. Guide indicator pin (2) through the threaded bush (3), screw into Spindle nut (6) (left thread) and secure with an Allen wrench.
6. Screw indicator cap (1) onto locknut (5).

Our General Terms of Sale apply.

Observe instruction manual
The instruction manual is part of the product and an important component of the safety concept.
- Read and observe the instruction manual.
- Always keep the instruction manual with the product.
- Pass the instruction manual to subsequent users of the product.

Installation process

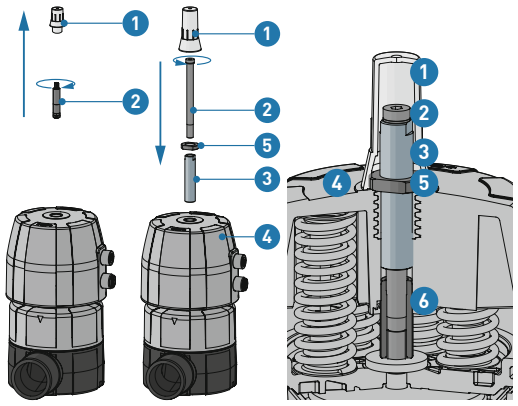

Pos.	Description	Pos.	Description
1	Indicator cap	4	Actuator
2	Indicator pin	5	Locknut
3	Threaded bush	6	Spindle nut

+GF+

6. Adjustments for stroke limiter / emergency manual override
6.1 Minimum flow adjustment
1. Put valve in «open» position using the control medium (FC/DA).
2. Remove locknut (5) with a wrench and turn the threaded bush (3) with a wrench in a counterclockwise direction until the desired position is reached. The stroke limit setting can be seen by comparing the position of the threaded bush (3) to the basic setting.
3. Tighten the locknut (5).

6.2 Maximum flow adjustment
1. Put valve in «closed» position using the control medium.
2. Remove the locknut (5) with a wrench and turn the threaded bush (3) with a wrench in a clockwise direction until the desired position is reached. The stroke limit setting can be seen by comparing the position of the threaded bush (3) to the basic setting.
3. Tighten locknut (5).

6.3 Emergency manual override
► The adjustment is similar to that for the stroke limiter. By turning the threaded bush (3) in a clockwise direction, the valve is closed (FO/DA), by turning it in a counterclockwise direction, the valve is opened (FC/DA).
► For automatic operation, the valve must be readjusted according to the instructions in Section 5.

NOTE!
For optimal use of the stroke limiter in combination with DIASTAR valve with function Fail Close (FC) which operates mostly in open position, please contact local GF representative.

+GF+

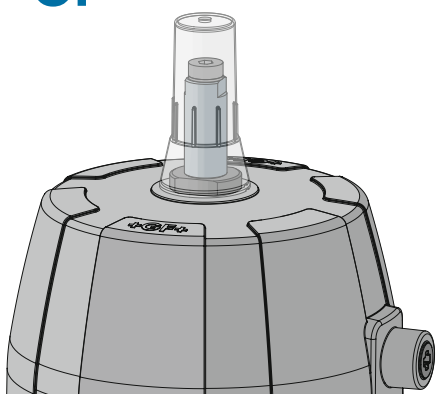

Hubbegrenzung / Handnotbetätigung DIASTAR
Betriebsanleitung

1. Bestimmungsgemässe Verwendung
Die Hubbegrenzung für DIASTAR wird verwendet, um nach dem Einbau in das pneumatische Membranventil DIASTAR dessen Hub zu begrenzen, sowie als Handnotbetätigung.

2. Zu diesem Dokument

2.1 Mitgeltende Dokumente
- GF Planungsgrundlagen Industrie

Dieses Dokument ist über die Vertretung von GF Piping Systems oder unter www.gfps.com erhältlich.

3. Sicherheit und Verantwortung
Für Ventile gelten in der Regel dieselben Sicherheitsvorschriften wie für das Rohrleitungssystem, in das sie eingebaut werden.
► Produkt nur bestimmungsgemäss verwenden, siehe bestimmungsgemässe Verwendung.
► Kein beschädigtes oder defektes Produkt verwenden. Beschädigtes oder defektes Produkt sofort austauschen.
► Sicherstellen, dass das Rohrleitungssystem fachgerecht verlegt ist und regelmässig überprüft wird.
► Produkt und Zubehör nur von Personen montieren lassen, welche die erforderliche Ausbildung, Kenntnis oder Erfahrung haben.
► Personal regelmässig in allen zutreffenden Fragen der örtlich geltenden Vorschriften für Arbeitssicherheit und Umweltschutz, vor allem für druckführende Rohrleitungen, unterweisen.

4. Transport und Lagerung
► Produkt in ungeöffneter Originalverpackung transportieren und lagern.
► Produkt vor schädlichen physikalischen Einflüssen wie Licht, Staub, Wärme, Feuchtigkeit und UV-Strahlung schützen.
► Produkt und seine Komponenten dürfen weder durch mechanische, noch durch thermische Einflüsse beschädigt werden.
► Produkt vor Installation auf allgemeine Schäden untersuchen.

5. Montage und Einstellung vom Vollhub
1. Ventil mit Steuerdruck in Stellung «Auf» bringen (FC/DA).
2. DIASTAR Anzeigekappe (1) und DIASTAR Anzeigestift (2) (Linksgewinde) demontieren.
3. Gewindehülse (3) mit Schraubenschlüssel bis zum Anschlag in den Stellantrieb (4) einschrauben.
4. Sicherungsmutter (5) auf Gewindehülse (3) aufschrauben und mit Schraubenschlüssel anziehen.
5. Anzeigestift (2) durch Gewindehülse (3) führen, in Spindelmutter (6) einschrauben (Linksgewinde) und mit Inbusschlüssel anziehen.
6. Anzeigekappe (1) auf Sicherungsmutter (5) aufschrauben.

Es gelten unsere Allgemeinen Verkaufsbedingungen.

Betriebsanleitung beachten
Die Betriebsanleitung ist Teil des Produkts und ein wichtiger Baustein im Sicherheitskonzept.
- Betriebsanleitung lesen und befolgen.
- Betriebsanleitung stets für Produkt verfügbar halten.
- Betriebsanleitung an alle nachfolgenden Verwender des Produkts weitergeben.

Montagevorgang

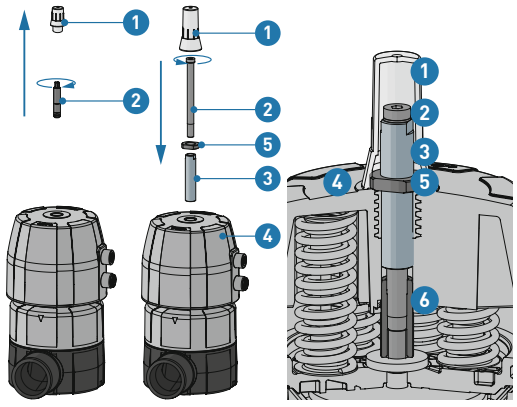

Pos.	Beschreibung	Pos.	Beschreibung
1	Anzeigekappe	4	Stellantrieb
2	Anzeigestift	5	Sicherungsmutter
3	Gewindehülse	6	Spindelmutter

+GF+

6. Einstellungen Hubbegrenzung / Handnotbetätigung
6.1 Minimal-Durchflusseinstellung
1. Ventil mit dem Steuermedium in Stellung «Auf» bringen (FC/DA).
2. Sicherungsmutter (5) mit Schraubenschlüssel lösen und Gewindehülse (3) mit Schraubenschlüssel im Gegenuhrzeigersinn drehen, bis die gewünschte Einstellung erreicht ist. Die Einstellung der Hubbegrenzung ist an der Stellung der Gewindehülse (3) gegenüber der Grundeinstellung ersichtlich.
3. Sicherungsmutter (5) festziehen.

6.2 Maximal-Durchflusseinstellung
1. Ventil mit dem Steuermedium in Stellung «Zu» bringen.
2. Sicherungsmutter (5) mit Schraubenschlüssel lösen und Gewindehülse (3) mit Schraubenschlüssel im Uhrzeigersinn drehen, bis die gewünschte Einstellung erreicht ist. Die Einstellung der Hubbegrenzung ist an der Stellung der Gewindehülse (3) gegenüber der Grundeinstellung ersichtlich.
3. Sicherungsmutter (5) festziehen.

6.3 Handnotbetätigung
► Die Einstellung erfolgt analog zur Hubbegrenzung. Durch Drehen der Gewindehülse (3) im Uhrzeigersinn wird das Ventil geschlossen (FO/DA), durch Drehen im Gegenuhrzeigersinn wird das Ventil geöffnet (FC/DA).
► Für den Automatikbetrieb muss das Ventil gemäss Anleitung in Abschnitt 5 neu eingestellt werden.

HINWEIS!
Für den optimalen Einsatz der Hubbegrenzung in Kombination mit DIASTAR mit Funktion Fail Close (FC), welches die meiste Zeit in der geöffneten Position arbeitet, bitte an die lokale GF Vertretung wenden.

+GF+

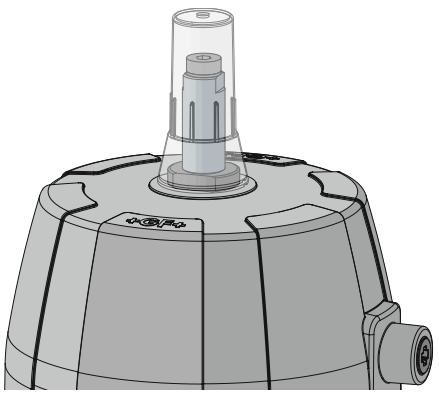

Limitation de course / commande manuelle de secours DIASTAR
Mode d'emploi

1. Utilisation conforme
Le limiteur de course pour DIASTAR est utilisé pour limiter la course de la vanne pneumatique à membrane DIASTAR après son montage, ainsi que comme commande manuelle de secours.

2. À propos de ce document

2.1 Documents applicables
- Bases de planification pour l'industrie GF

Ce document est disponible auprès d'un représentant de GF Piping Systems ou sur www.gfps.com.

3. Sécurité et responsabilité
Les mêmes dispositions de sécurité s'appliquent généralement aux vannes à bille ainsi qu'au système de tuyauterie dans lequel ils sont intégrés.
► Utiliser le produit conformément aux dispositions uniquement, voir Utilisation conforme
► Ne pas utiliser un produit s'il est endommagé ou défectueux. Remplacer immédiatement tout produit endommagé ou défectueux.
► S'assurer que le système de tuyauterie est posé correctement et qu'il est contrôlé régulièrement.
► Les produits et accessoires doivent uniquement être montés par des personnes qui disposent d'une formation, de connaissances ou d'une expérience nécessaire.
► Informer régulièrement le personnel de toutes les questions relatives aux dispositions locales applicables en matière de sécurité du travail et de protection de l'environnement, notamment pour les canalisations sous pression.

4. Transport et stockage
► Transporter et stocker le produit dans son emballage d'origine non ouvert.
► Protéger le produit des agressions physiques telles que la lumière, la poussière, la chaleur, l'humidité et les rayonnements UV.
► Le produit et ses composants ne doivent pas être détériorés par des influences thermiques ou mécaniques.
► Contrôler le produit avant son installation afin de détecter d'éventuels dégâts généraux.

5. Montage et réglage pour ouverture maximale
1. Mettre le robinet dans la position «ouvert» au moyen de la pression de commande (FC/DA).
2. Démonter le DIASTAR capot d'indication (1) et la DIASTAR goupille indicatrice (2) (filetage à gauche).
3. Visser la douille filetée (3) avec une clé à écrou jusqu'en butée dans le servomécanisme (4).
4. Visser l'écrou de sécurité (5) sur la douille filetée (3) et serrer avec une clé.
5. Mettre la goupille indicatrice (2) à travers la douille filetée (3), la visser dans Écrou de la tige (6) (filetage à gauche) avec une clé allen.
6. Visser le capot d'indication (1) sur l'écrou de sécurité (5).

Nos Conditions générales de vente sont d'application.

Respecter le mode d'emploi
Le mode d'emploi fait partie intégrante du produit et est un élément important du concept de sécurité.
- Lire et respecter le mode d'emploi.
- Toujours conserver le mode d'emploi avec le produit.
- Transmettre de mode d'emploi à tous les utilisateurs ultérieurs du produit.

Structure

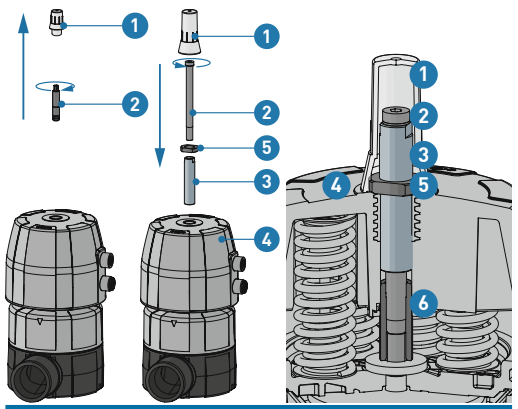

Pos.	Description	Pos.	Description
1	Capot d'indication	4	Servomécanisme
2	Indicatrice	5	L'écrou de sécurité
3	Douille filetée	6	Écrou de la tige

+GF+

6. Réglages: limitation de course / commande manuelle de secours
6.1 Limitation de course minimale
1. Mettre le robinet dans la position «ouvert» au moyen du fluide de commande (FC/DA).
2. Desserrer l'écrou de sécurité (5) avec une clé à écrou et tourner dans le sens anti-horaire la douille filetée (3) avec une clé jusqu'à ce que le réglage soit correct. Le réglage de la limitation de course est visible à la position de la douille filetée (3) vis-à-vis du réglage de base.
3. Serrer l'écrou de sécurité (5).

6.2 Limitation de course maximale
1. Mettre le robinet dans la position «fermé» au moyen du fluide de commande.
2. Desserrer l'écrou de sécurité (5) avec une clé à écrou et tourner dans le sens horaire la douille filetée (3) avec une clé jusqu'à ce que le réglage souhaité soit correct. Le réglage de la limitation de course est visible à la position de la douille filetée (3) vis-à-vis du réglage de base.
3. Serrer l'écrou de sécurité (5).

6.3 Commande manuelle de secours
► Le réglage s'effectue comme pour la limitation de course. En tournant la douille filetée (3) dans le sens horaire, le robinet se ferme (FO/DA). En la tournant dans le sens anti-horaire, le robinet s'ouvre (FC/DA).
► Pour l'utilisation en mode automatique, le robinet doit de nouveau être réglé selon les instructions du paragraphe 5.

REMARQUE !
Pour une utilisation optimale du limiteur de course en combinaison avec la vanne DIASTAR avec fonction Fail Close (FC) qui fonctionne principalement en position ouverte, veuillez contacter votre représentant local GF.

+GF+

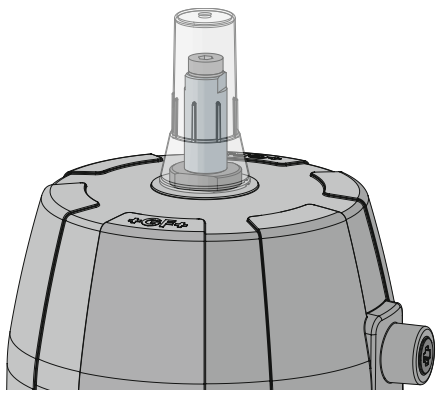

limitación de carrera / accionamiento manual de emergencia DIASTAR
Manual de instrucciones

1. Uso conforme a su destino
El limitador de carrera para DIASTAR sirve para limitar la carrera de la válvula neumática de membrana DIASTAR después de su instalación y accionamiento manual de emergencia.

2. Acerca de este documento

2.1 Documentación complementaria
- Fundamentos para la planificación industrial de GF

Este documento está disponible en su filial de GF Piping Systems o en www.gfps.com.

3. Seguridad y responsabilidad
Las válvulas de bola están sujetos en general a las mismas instrucciones de seguridad que el sistema de tuberías en el que estén instaladas.
► Utilizar el producto exclusivamente de forma conforme a su destino.
► No utilizar ningún producto dañado o averiado. Reemplazar de inmediato el producto dañado o averiado.
► Asegurarse de que el sistema de tuberías se instala por un profesional y se inspecciona con regularidad.
► Encomendar el montaje del producto y los accesorios únicamente a personas con la formación, los conocimientos o la experiencia necesarios.
► Informar con regularidad al personal sobre todas las cuestiones relacionadas con la normativa local vigente de seguridad laboral y protección medioambiental, especialmente en lo relativo a tuberías a presión.

4. Transporte y almacenamiento
► Transporte y almacene el producto en el embalaje original cerrado.
► El producto se debe proteger de influencias físicas dañinas como la luz, el polvo, el calor, la humedad y la radiación ultravioleta.
► El producto y sus componentes no deben sufrir daños a consecuencia de influencias mecánicas o térmicas.
► Comprobar que el producto no ha sufrido daños generales antes de instalarlo.

5. Montaje y ajuste para abertura máxima
1. Llevar la válvula a la posición «abierta» por médio de la presión de mando (FC/DA).
2. Desmontar la DIASTAR caperuza de indicación (1) y el DIASTAR pasador de indicación (2) (rosca izquierda!).
3. Atornillar el casquillo roscado (3) con una llave de tornillo en el actuador (4) hasta el límite.
4. Atornillar la tuerca de seguridad (5) sobre el casquillo roscado (3) con una llave de tornillos.
5. Introduzca el pasador del indicador (2) a través del manguito roscado (3) y enrósquelo en la tuerca del husillo (6) (rosca izquierda) con una llave allen.
6. Atornillar la caperuza de indicación (1) sobre la tuerca de seguridad (5).

Son válidas nuestras Condiciones Generales de Venta.

Obsérvese el manual de instrucciones
El manual de instrucciones forma parte del producto y es un elemento importante del concepto de seguridad.
- Lea y tenga en cuenta el manual de instrucciones.
- Guarde el manual de instrucciones junto con el producto de manera que esté siempre disponible.
- Entregue el manual de instrucciones en caso de transmitir el producto a otros usuarios.

Componentes

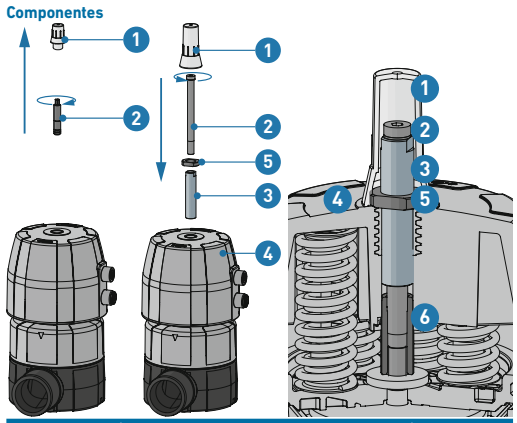

Pos.	Descripción	Pos.	Descripción
1	Caperuza de indicación	4	Actuador
2	Pasador de indicación	5	Tuerca de seguridad
3	Casquillo roscado	6	Tuerca del husillo

+GF+

6. Ajustes para limitación de carrera / accionamiento manual de emergencia
6.1 Limitación de carrera mínima
1. Llevar la válvula a la posición «abierta» por medio de la presión de mando (FC/DA).
2. Desatornillar la tuerca de seguridad (5) con llave de tornillos. Girar el casquillo roscado (3) con una llave de tornillos en sentido inverso al reloj, hasta llegar al ajuste requerido. El ajuste de la limitación de carrera es visible a la posición del casquillo roscado (3) en comparación de su posición normal.
3. Apretar la tuerca de seguridad (5).

6.2 Limitación de carrera máxima
1. Llevar la válvula a la posición «cerrada» por medio de la presión de mando.
2. Desatornillar la tuerca de seguridad (5) con llave de tornillos. Girar el casquillo roscado (3), con una llave de tornillos en sentido reloj, hasta llegar al ajuste requerido. El ajuste de la limitación de carrera es visible a la posición del casquillo roscado (3) en comparación de su posición normal.
3. Apretar la tuerca de seguridad (5).

6.3 Accionamiento manual de emergencia
► El ajuste se efectua como para la limitación de carrera. En girando el casquillo roscado (3) en el sentido reloj la válvula se cierra (FO/DA). En girando el casquillo roscado (3) en el sentido inverso al reloj, la válvula se abre (FC/DA).
► Para reutilizar la válvula por via automática, hay que ajustar la válvula conforme a las instrucciones en punto 5.

¡NOTA!
Para un uso óptimo del limitador de carrera en combinación con la válvula DIASTAR con función Fail Close (FC) que funciona mayoritariamente en posición abierta, póngase en contacto con el representante local de GF.