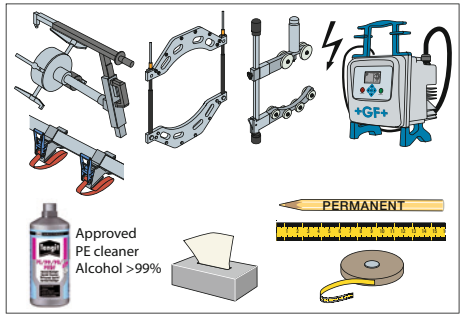
PERMANENT
Approved
PE cleaner
Alcohol >99%

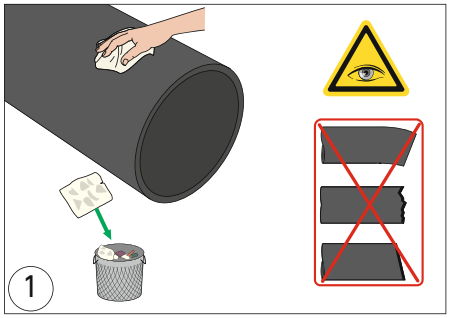
1

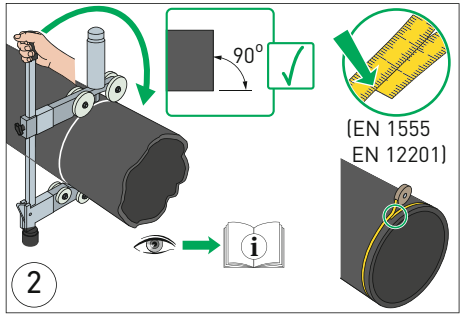
90°
(EN 1555
EN 12201)
2

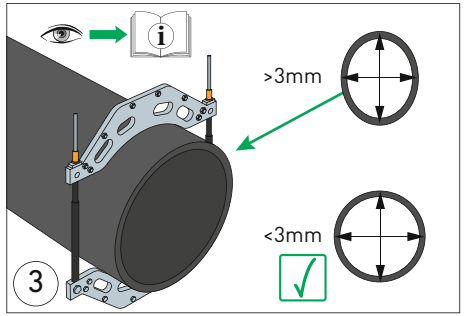
>3mm
<3mm
3

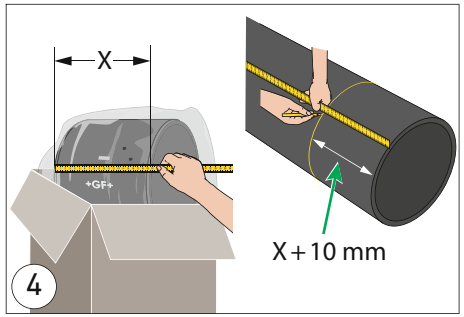
X
X+10 mm
4

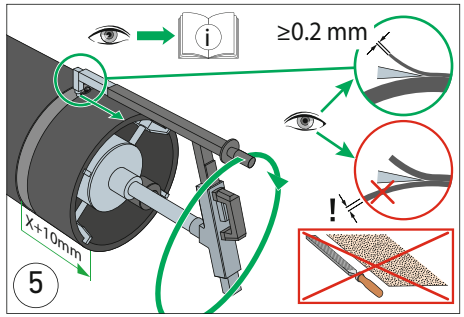
≥0.2 mm
X+10mm
5

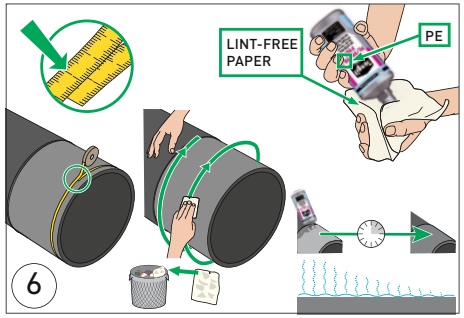
LINT-FREE
PAPER
PE
6

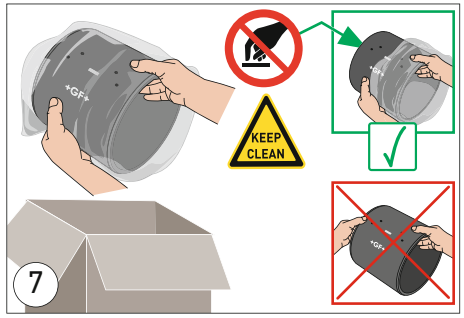
KEEP
CLEAN
7

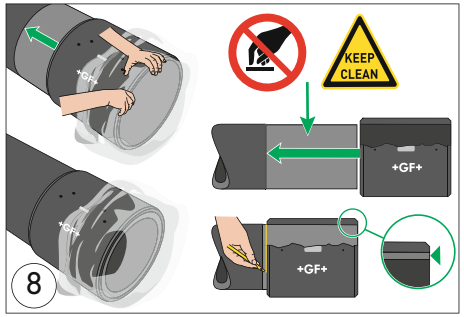
KEEP
CLEAN
8

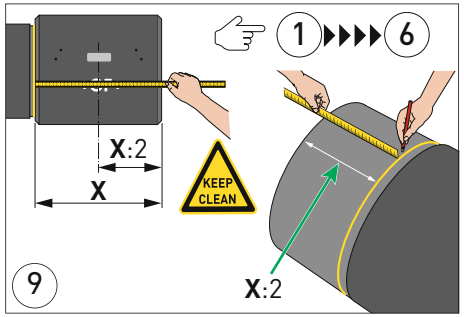
1
6
X:2
X
KEEP
CLEAN
X:2
9

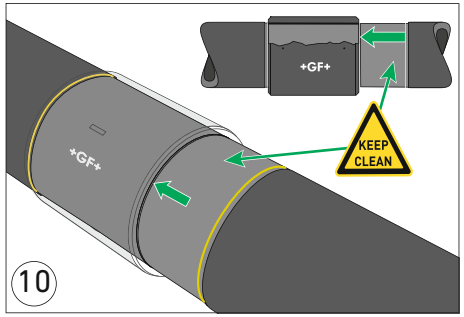
KEEP
CLEAN
10

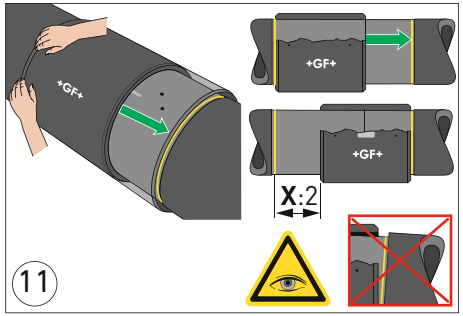
X:2
11

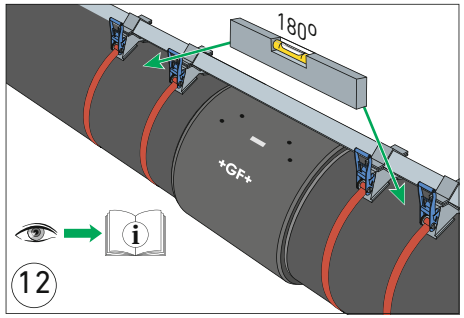
180°
12

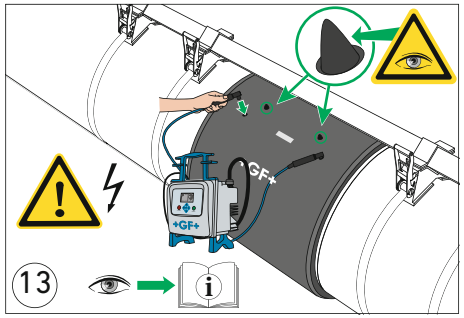
13

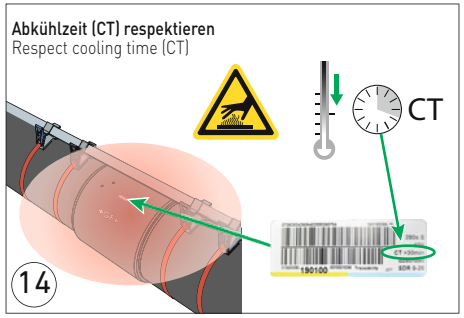
Abkühlzeit (CT) respektieren
Respect cooling time (CT)
CT
14

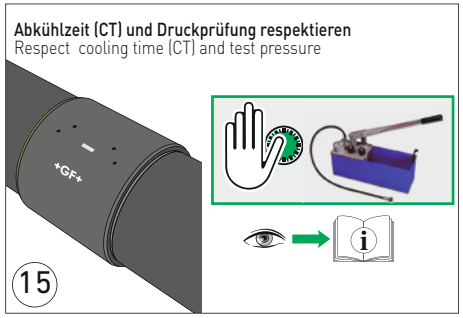
Abkühlzeit (CT) und Druckprüfung respektieren
Respect cooling time (CT) and test pressure
15

+GF+

GF Piping Systems

Installationsanleitung
Installation manual

Elektroschweissmuffe
Flexrillen-Design
d900 bis d1200mm, SDR11/17/26

Electrofusion couplers
Flex groove design
d900 to d1200mm, SDR11/17/26

HINWEIS

Mangelhafte Schweissverbindung

Ungenügende Vorbereitungsmassnahmen können zu einer mangelhaften Schweissverbindung führen. Die Funktionsfähigkeit und Lebensdauer des Produktes können beeinträchtigt werden. Diese Installationsanleitung, die Angaben im „Technischen Handbuch für PE-Rohrleitungssysteme in der Versorgung" und die Bedienungsanleitung des Elektroschweissgeräts befolgen. Nichtbeachtung kann zu einer Überhitzung während des Schweissprozesses, und als Folge in Extremfällen, zum Brand des Fittings führen.

NOTICE

Defective fusion connection

Insufficient preparation can lead to a defective fusion connection.
The functionality and life-time of the product may be affected.
Adhere to this installation manual, the data in the "Technical Manual for PE Piping Systems in Utilities" and the operating instructions of fusion units. Failing to adhere to the welding instructions can lead to overheating of the pipe connection during the welding process and in extreme cases lead to a fire hazard.

Installationsanleitung beachten

Die Installationsanleitung ist Teil des Produktes und ein wichtiger Baustein im Sicherheitskonzept. Nichtbeachtung kann zu schweren Verletzungen oder Tod führen.

- Installationsanleitung lesen und befolgen.
- Installationsanleitung stets am Produkt verfügbar halten.
- Installationsanleitung an alle nachfolgenden Verwender des Produkts weitergeben.

Bestimmungsgemässe Verwendung

Das Produkt ist ausschliesslich dazu bestimmt, nach Einbau in ein PE-Rohrleitungssystem Medien innerhalb der zugelassenen Druck- und Temperaturgrenzen durchzuleiten.

Anwendung Muffe SDR11:
PE Rohrleitungssysteme welche **Trinkwasser bis zu 16 bar** befördern.
Weitere Anwendungen nach Rücksprache mit dem Hersteller möglich.

Anwendung Muffe SDR17:
PE Rohrleitungssysteme welche **Trinkwasser bis zu 10 bar** befördern.
Weitere Anwendungen nach Rücksprache mit dem Hersteller möglich.

Anwendung Muffe SDR26:
PE Rohrleitungssysteme welche **Trinkwasser bis zu 6 bar** befördern.
Weitere Anwendungen nach Rücksprache mit dem Hersteller möglich.

Zu diesem Dokument

Dieses Dokument beinhaltet alle notwendigen Informationen, um das Produkt zu installieren.

Beschriebene Produktvariante

Diese Installationsanleitung beschreibt Elektroschweissmuffen Flexrillen-Design d900 - d1200 mm SDR11/17 und 26 aus PE100.

Mitgeltende Dokumente

- Technisches Handbuch für PE Rohrleitungssysteme in der Versorgung.
- Bedienungsanleitung Elektroschweissgerät.
- Bedienungsanleitung Schälwerkzeug.
- Georg Fischer Planungsgrundlagen Industrie.

Diese Unterlagen erhalten Sie über Ihre Georg Fischer-Vertretung oder unter www.gfps.com.

Sicherheit und Verantwortung

Um die Sicherheit im Betrieb zu gewährleisten, ist der Betreiber für folgende Massnahmen verantwortlich:

- Produkt wird bestimmungsgemäss verwendet.
- Montage wird von Fachpersonal durchgeführt.
- Rohrleitungssystem ist fachgerecht verlegt und wird regelmässig überprüft.
- Personal wird regelmässig in Arbeitssicherheit und Umweltschutz an druckführenden Rohrleitungen unterwiesen.

Das Personal ist für folgende Massnahmen verantwortlich:

- Kennen, Verstehen und Beachten der vorliegenden Installationsanleitung.

Transport und Lagerung

- Das Produkt in der Originalverpackung transportieren und lagern.
- Das Produkt vor Staub, Schmutz, Feuchtigkeit sowie Wärme- und UV-Strahlung schützen.
- Das Produkt muss flach gelagert und transportiert werden.

Haftungsausschluss

Die technischen Daten sind unverbindlich. Sie gelten nicht als zugesicherte Eigenschaften oder als Beschaffenheits- oder Haltbarkeitsgarantien. Änderungen vorbehalten. Es gelten unsere Allgemeinen Verkaufsbedingungen.

Georg Fischer Piping Systems Ltd.
Ebnatstrasse 111, 8201 Schaffhausen/Switzerland
Phone +41 (0)52 631 11 11, Fax +41 (0)52 631 28 00
info.ps@georgfischer.com, www.gfps.com

173 282 675
GFDO_MA_00090_02 (02.22)
© Georg Fischer Piping Systems Ltd.
8201 Schaffhausen/Switzerland, 2021

Observe installation manual

The installation manual is part of the product and an important module of the safety concept. Non-observance could result in serious injury or death

- Read and observe installation manual.
- Installation manual must be available at the product.
- Pass installation manual on to further users of the product.

Intended use

The product is intended exclusively for conveying media in the allowable pressure and temperature range in PE piping systems into which it has been installed.

Application for couplers SDR11:
PE piping systems which transports **potable water up to 16 bar**.
After consulting the manufacturer, further applications are possible.

Application for couplers SDR17:
PE piping systems which transports **potable water up to 10 bar**.
After consulting the manufacturer, further applications are possible

Application for couplers SDR26:
PE piping systems which transports **potable water up to 6 bar**.
After consulting the manufacturer, further applications are possible.

Regarding this document

This document describes all necessary information to install the product.

Described product type

This installation manual describes the installation of electrofusion couplers flex groove design d900 - d1200 mm SDR11/17 and 26 made of PE100.

Related documents to this installation manual

- Technical Manual for PE Piping Systems in Utilities.
- Operating instruction of the fusion unit.
- Operating instruction peeling tool.
- Georg Fischer Planning Fundamentals Industry.

The documents may be obtained from your Georg Fischer sales company or via www.gfps.com.

Safety and responsibility

To guarantee the safety at work, the operator is responsible for following actions:

- Product must only be used according to the specifications for which it has been intended.
- Assembly and installation must be carried out by qualified personnel.
- Piping system must be installed by professionals and its functionally checked regularly.
- Personnel must be instructed on a regular basis in all aspects of work safety and environmental protection especially those pertaining to pressure–bearing piping system.

The personnel is responsible for following actions:

- Knowing, understanding and adhering to this installation manual.

Transport and storage

- The product must be transported and stored in its original packaging.
- Protect the product from dirt, dust, humidity, and especially heat and UV radiation.
- The product must be stored and transported in flat position.

Disclaimer

The technical data are not binding. They neither constitute expressly warranted characteristics nor guaranteed properties nor a guaranteed durability. They are subject to modification. Our General Terms of Sale apply.

Georg Fischer Piping Systems Ltd.
Ebnatstrasse 111, 8201 Schaffhausen/Switzerland
Phone +41 (0)52 631 11 11, Fax +41 (0)52 631 28 00
info.ps@georgfischer.com, www.gfps.com

173 282 675
GFDO_MA_00090_02 (02.22)
© Georg Fischer Piping Systems Ltd.
8201 Schaffhausen/Switzerland, 2021