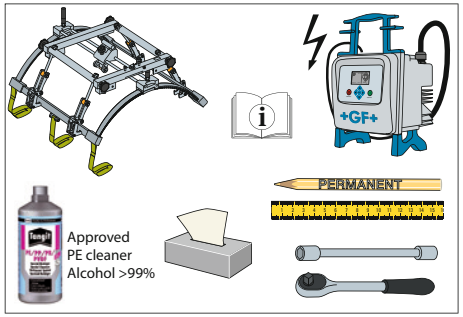

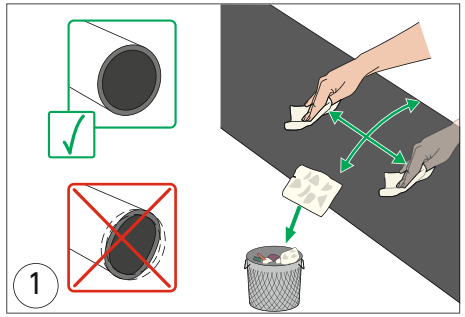

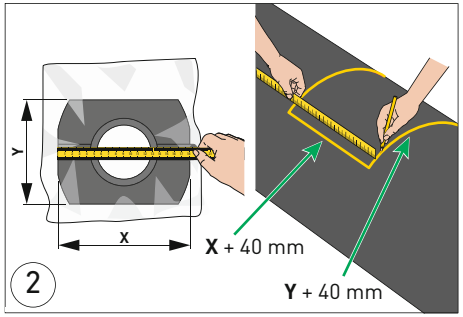

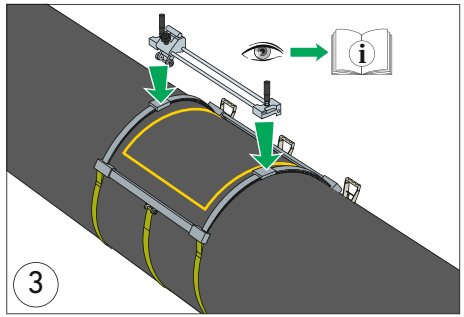

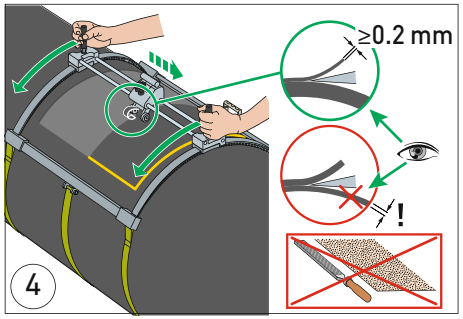

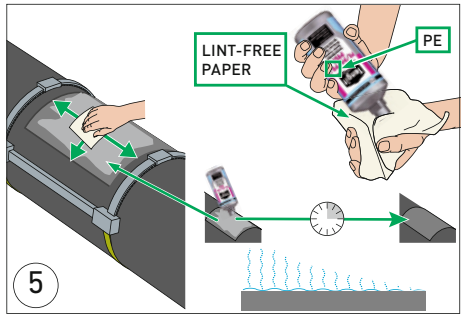

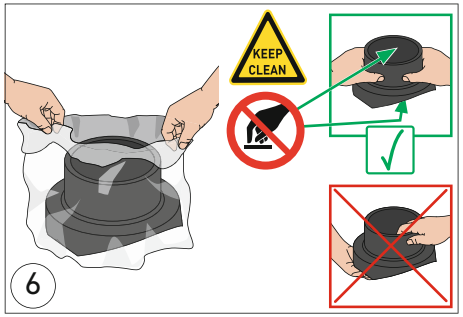

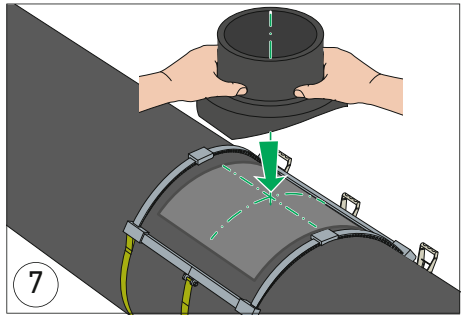

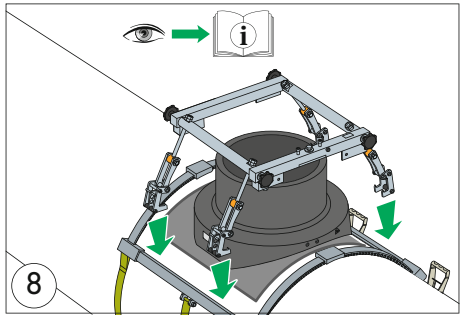

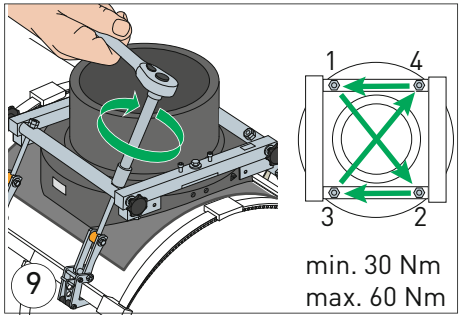

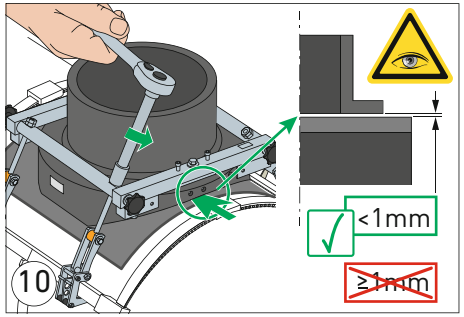

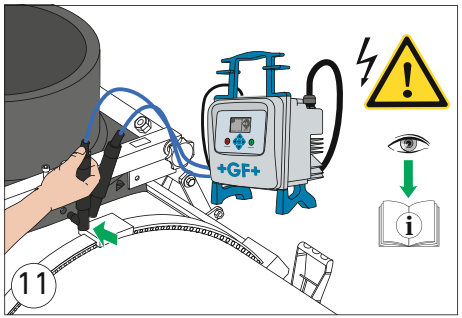

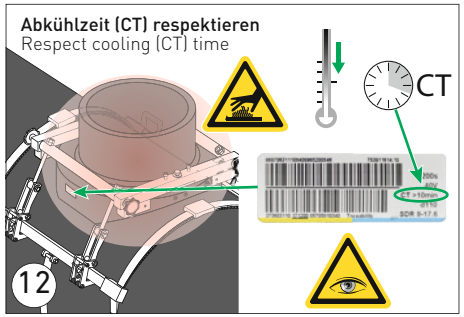

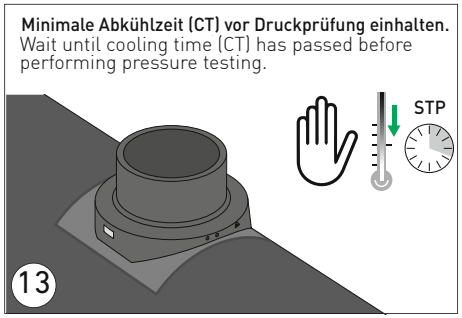

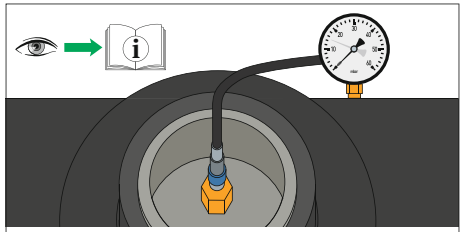

14

Systemprüfdruck / System Test Pressure (STP)	
<6 bar = 90 min.	max. 11 bar (SDR17) = 150 min.
	max. 18 bar (SDR11) = 150 min.

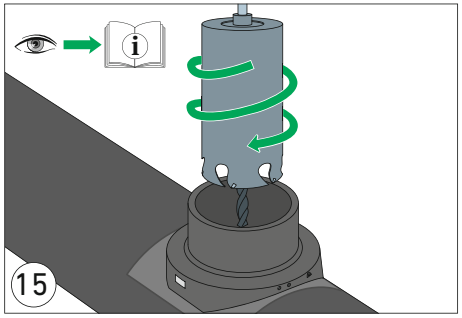

GF Piping Systems

Installationsanleitung
Installation manual

Anschlusssattel Topload ELGEF Plus
d450mm bis d2000mm, Abgang d315, d500

Branch saddle Topload ELGEF Plus
d450mm to d2000mm, outlet d315, d500

ACHTUNG

Ungenügende Vorbereitungsmassnahmen können zu einer mangelhaften Schweissverbindung führen. Die Funktionsfähigkeit und Lebensdauer des Produktes können beeinträchtigt werden.
Diese Installationsanleitung, die Angaben im «Technischen Handbuch für PE-Rohrleitungssysteme in der Versorgung» und die Bedienungsanleitung des Installationsset TL 315/ TL 500 befolgen. Nichtbeachtung kann zu einer Überhitzung während des Schweissprozesses, und als Folge in Extremfällen, zum Brand des Fittings führen.

CAUTION

Insufficient preparations can lead to a defective fusion connection. The functionality and life-time of the product may be affected. Adhere to this installation manual, the data in the «Technical Manual for PE Piping Systems in Utilities» and the operating instructions for the installation set TL 315/ TL 500. Failing to adhere to the welding instructions can lead to overheating of the pipe connection during the welding process and in extreme cases lead to a fire hazard.

Installationsanleitung beachten

Die Installationsanleitung ist Teil des Produktes und ein wichtiger Baustein im Sicherheitskonzept.
Nichtbeachtung kann zu schweren Verletzungen oder Tod führen.

- Installationsanleitung lesen und befolgen.
- Installationsanleitung stets am Produkt verfügbar halten.
- Installationsanleitung an alle nachfolgenden Verwender des Produkts weitergeben.

Bestimmungsgemässe Verwendung

Das Produkt ist ausschliesslich dazu bestimmt, nach Einbau in ein Rohrleitungssystem Medien innerhalb der zugelassenen Druck- und Temperaturgrenzen durchzuleiten oder den Durchfluss zu regeln.

Anwendung SDR11: PE-Rohrleitungssysteme, welche Trinkwasser bis zu 16 bar oder Gas bis zu 10 bar befördern. Weitere Anwendungen nach Rücksprache mit dem Hersteller möglich.

Zu diesem Dokument

Dieses Dokument beinhaltet alle notwendigen Informationen, um das Produkt zu installieren.

Beschriebene Produktvariante

Diese Installationsanleitung beschreibt Anschlusssättel Topload
ELGEF Plus d450mm bis d2000mm, Abgang d315mm und d500m, PE100 SDR11/ SDR17.

Mitgeltende Dokumente

- Technisches Handbuch für PE-Rohrleitungssysteme in der Versorgung.
- Betriebsanleitung Elektroschweissgerät.
- Bedienungsanleitung Installationsset TL 315/ TL 500
- Betriebsanleitung Druckprüfkappe
- Betriebsanleitung Lochsäge Set
- Georg Fischer Planungsgrundlagen Industrie.

Diese Unterlagen erhalten Sie über Ihre Georg-Fischer-Vertretung oder unter www.gfps.com.

Sicherheit und Verantwortung

Um die Sicherheit im Betrieb zu gewährleisten, ist der Betreiber für folgende Massnahmen verantwortlich:

- Produkt wird bestimmungsgemäss verwendet.
- Montage wird von Fachpersonal durchgeführt.
- Rohrleitungssystem ist fachgerecht verlegt und wird regelmässig überprüft.
- Personal wird regelmässig in Arbeitssicherheit und Umweltschutz an druckführenden Rohrleitungen unterwiesen.

Das Personal ist für folgende Massnahmen verantwortlich:

- Kennen, Verstehen und Beachten der vorliegenden Installationsanleitung.

Transport und Lagerung

- Das Produkt in der Originalverpackung transportieren und lagern.
- Das Produkt vor Staub, Schmutz, Feuchtigkeit sowie Wärme- und UV-Strahlung schützen.

Haftungsausschluss

Die technischen Daten sind unverbindlich. Sie gelten nicht als zugesicherte Eigenschaften oder als Beschaffenheits- oder Haltbarkeitsgarantien. Änderungen vorbehalten. Es gelten unsere Allgemeinen Verkaufsbedingungen.

Georg Fischer Piping Systems Ltd
Ebnatstrasse 111, 8201 Schaffhausen/Switzerland
Phone +41 (0)52 631 11 11, Fax +41 (0)52 631 28 00
info.ps@georgfischer.com, www.gfps.com

173.282.203
GFDO_MA_00076_02 (07.21)
© Georg Fischer Piping Systems Ltd
8201 Schaffhausen/Switzerland, 2021

Observe installation manual

The installation manual is part of the product and an important module of the safety concept.
Non-observance could result in serious injury or death

- Read and observe installation manual.
- Installation manual must be available at the product.
- Pass installation manual to following users of the product.

Intended use

The product is intended exclusively for conveying media in the allowable pressure and temperature range or for controlling flow in piping systems into which it has been installed.

Application SDR11: PE piping system which transports drinking water up to 16 bar and gas up to 10 bar. After consulting the manufacturer, further applications are possible.

Regarding this document

This document describes all necessary information to install the product.

Described product type

This installation manual describes electrofusion branch saddles topload
ELGEF Plus d450mm up to d2000mm, outlet d315mm and d500mm, PE100 SDR11/ SDR17.

Related documents to this installation manual

- Technical Manual for PE Piping Systems in Utilities.
- Operating instruction fusion unit.
- Operating instructions clamping device Topload TL 315/ TL 500
- Operating instructions pressure test cap
- Operating instructions core cutter set
- Georg Fischer Planning Fundamentals Industry.

The documents may be obtained from your Georg Fischer sales company or via www.gfps.com.

Safety and responsibility

To guarantee the safety at work, the operator is responsible for following actions:

- Product must only be used according to the specifications for which it has been intended.
- Assembly and installation must be carried out by qualified personnel.
- Piping system must be installed by professionals and its functionality is checked regularly.
- Personnel must be instructed on a regular basis in all aspects of work safety and environmental protection especially those pertaining to pressure–bearing piping system.

The personnel is responsible for following actions:

- Knowing, understanding and adhering to this installation manual.

Transport and storage

- The product must be transported and stored in its original packaging.
- Protect the product from dirt, dust, humidity, and especially heat and UV radiation.

Disclaimer

The technical data are not binding. They neither constitute expressly warranted characteristics nor guaranteed properties nor a guaranteed durability. They are subject to modification. Our General Termsof Sale apply.