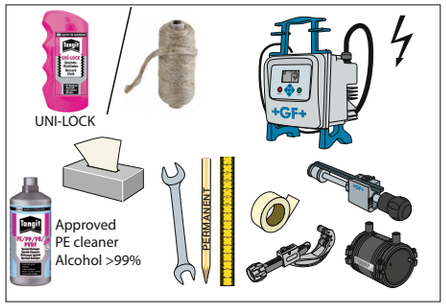
UNI-LOCK
Approved
PE cleaner
Alcohol >99%
PERMANENT

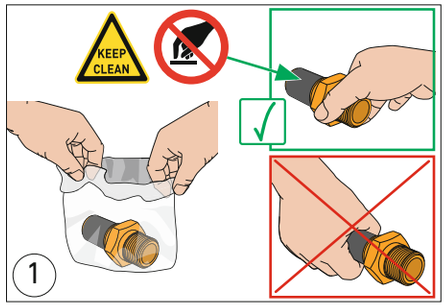
KEEP CLEAN
1

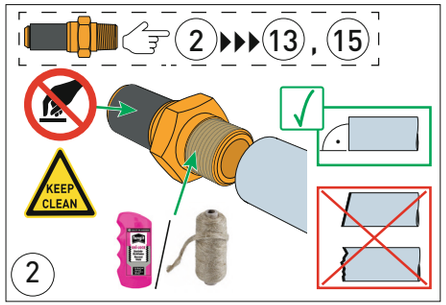
2 ▸▸▸ 13 , 15
KEEP CLEAN
2

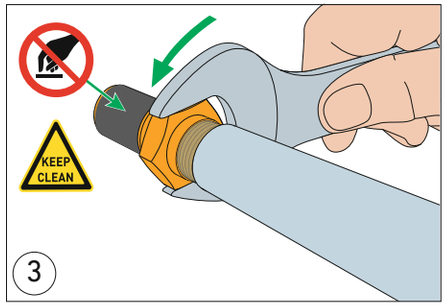
KEEP CLEAN
3

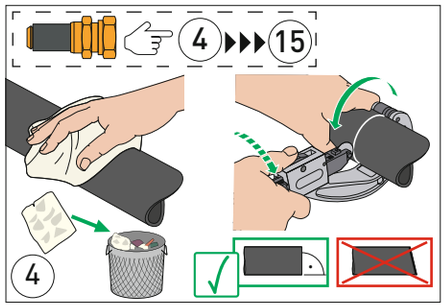
4 ▸▸▸ 15
4

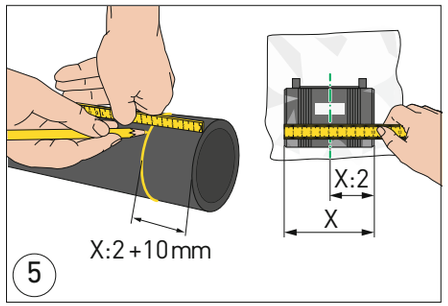
X:2
X
X:2 +10 mm
5

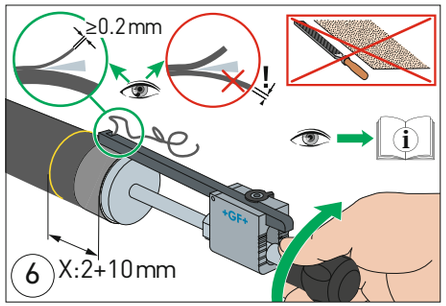
≥0.2 mm
X:2+10 mm
6

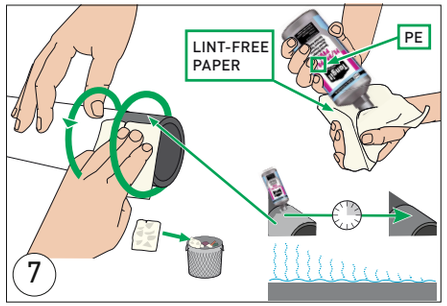
LINT-FREE PAPER
PE
7

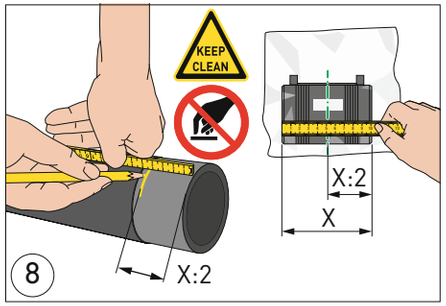
KEEP CLEAN
X:2
X
X:2
8

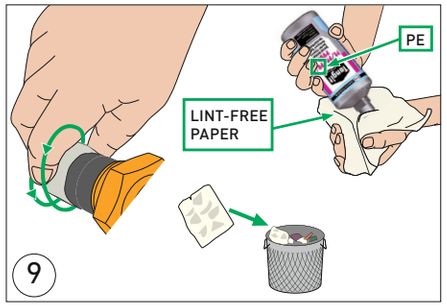
PE
LINT-FREE PAPER
9

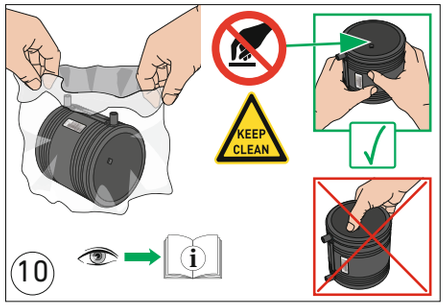
KEEP CLEAN
10

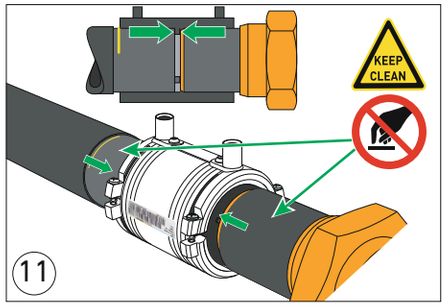
KEEP CLEAN
11

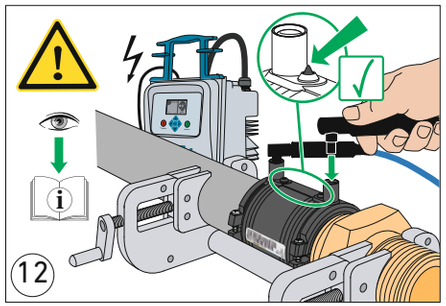
12

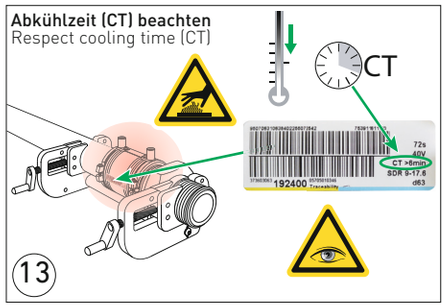
Abkühlzeit (CT) beachten
Respect cooling time (CT)
CT
13

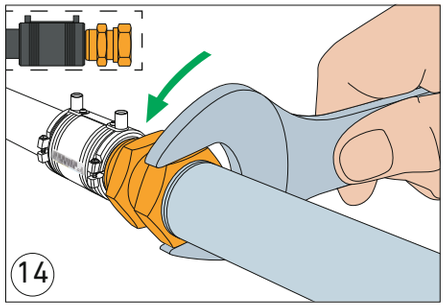
14

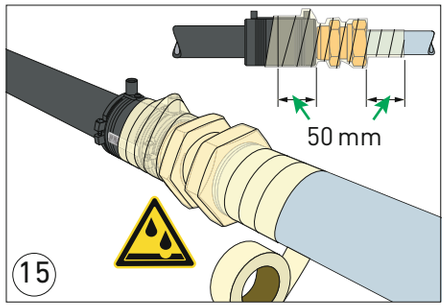
50 mm
15

+GF+

GF Piping Systems

Installationsanleitung
Installation manual

Übergangsadapter PE/ Messing, PE/ Stahl

Transition adaptors PE/ brass, PE/ steel

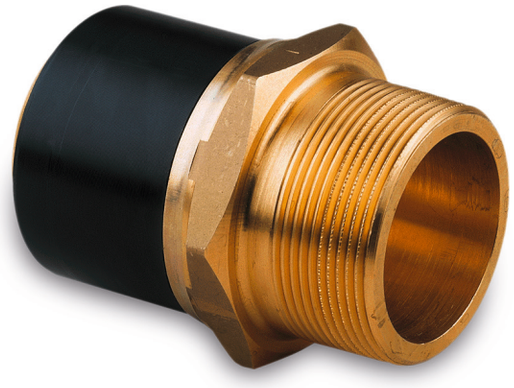

HINWEIS
Mangelhafte Schweissverbindung
Ungenügende Vorbereitungsmassnahmen können zu einer mangelhaften Schweissverbindung führen. Die Funktionsfähigkeit und Lebensdauer des Produktes können beeinträchtigt werden.
Diese Installationsanleitung, die Angaben im „Technischen Handbuch für PE-Rohrleitungssysteme in der Versorgung" und die Bedienungsanleitung des Elektroschweissgeräts befolgen. Nichtbeachtung kann zu einer Überhitzung während des Schweissprozesses, und als Folge in Extremfällen, zum Brand des Fittings führen.

NOTICE
Defective fusion connection
Insufficient preparations can lead to a defective fusion connection.
The functionality and life-time of the product may be affected. Adhere to this installation manual, the data in the "Technical Manual for PE Piping Systems in Utilities" and the operating instructions for fusion units. Failing to adhere to the welding instructions can lead to overheating of the pipe connection during the welding process and in extreme cases lead to a fire hazard.

Installationsanleitung beachten
Die Installationsanleitung ist Teil des Produktes und ein wichtiger Baustein im Sicherheitskonzept. Nichtbeachtung kann zu schweren Verletzungen oder Tod führen.
- Installationsanleitung lesen und befolgen.
- Installationsanleitung stets am Produkt verfügbar halten.
- Installationsanleitung an alle nachfolgenden Verwender des Produkts weitergeben.

Bestimmungsgemässe Verwendung
Das Produkt ist ausschliesslich dazu bestimmt, nach Einbau in ein Rohrleitungssystem Medien innerhalb der zugelassenen Druck- und Temperaturgrenzen durchzuleiten oder den Durchfluss zu regeln.
Übergangsadapter nur mit Elektroschweissfittings ELGEF Plus von Georg Fischer verwendbar.
Anwendung Design mit Innen-/Aussengewinde: PE-Rohrleitungssysteme, welche Trinkwasser bis zu 16 bar oder Gas bis zu 10 bar befördern. Anwendung mit loser Überwurfmutter: nur Trinkwasser.
Weitere Anwendungen nach Rücksprache mit dem Hersteller möglich.

Zu diesem Dokument
Dieses Dokument beinhaltet alle notwendigen Informationen, um das Produkt zu installieren.

Beschriebene Produktvariante
Diese Installationsanleitung beschreibt Übergangsadapter, d20-1/2" bis d63-2", PE100/Messing oder PE100/Stahl mit Innen-, Aussengewinde oder Überwurfmutter.

Mitgeltende Dokumente
- Technisches Handbuch für PE-Rohrleitungssysteme in der Versorgung.
- Installationsanleitung ELGEF Plus Elektroschweissfittings oder ELGEF Plus Elektroschweissmuffen.
- Bedienungsanleitung Elektroschweissgerät.
- Bedienungsanleitung Schälwerkzeug.
- Georg Fischer Planungsgrundlagen Industrie.

Diese Unterlagen erhalten Sie über Ihre Georg Fischer-Vertretung oder unter www.gfps.com.

Sicherheit und Verantwortung
Um die Sicherheit im Betrieb zu gewährleisten, ist der Betreiber für folgende Massnahmen verantwortlich:
- Produkt wird bestimmungsgemäss verwendet.
- Montage wird von Fachpersonal durchgeführt.
- Rohrleitungssystem ist fachgerecht verlegt und wird regelmässig überprüft.
- Personal wird regelmässig in Arbeitssicherheit und Umweltschutz an druckführenden Rohrleitungen unterwiesen.

Das Personal ist für folgende Massnahmen verantwortlich:
- Kennen, Verstehen und Beachten der vorliegenden Installationsanleitung.

Transport und Lagerung
- Das Produkt in der Originalverpackung transportieren und lagern.
- Das Produkt vor Staub, Schmutz, Feuchtigkeit sowie Wärme- und UV-Strahlung schützen.

Haftungsausschluss
Die technischen Daten sind unverbindlich. Sie gelten nicht als zugesicherte Eigenschaften oder als Beschaffenheits- oder Haltbarkeitsgarantien. Änderungen vorbehalten.
Es gelten unsere Allgemeinen Verkaufsbedingungen.

Observe installation manual
The installation manual is part of the product and an important module of the safety concept. Non-observance could result in serious injury or death.
- Read and observe installation manual.
- Installation manual must be available at the product.
- Pass installation manual to following users of the product.

Intended use
The product is intended exclusively for conveying media in the allowable pressure and temperature range or for controlling flow in piping systems into which it has been installed. Transition adaptors are only to be used with ELGEF Plus electrofusion fittings from Georg Fischer.
Application design with male/female thread: PE piping system which transports drinking water up to 16 bar or gas up to 10 bar. Use with loose nut: only drinking water. After consulting the manufacturer, further applications are possible.

Regarding this document
This document describes all necessary information to install the product.

Described product type
This installation manual describes transition adaptors, d20-1/2" up to d63-2", PE100/brass or PE100/steel with male, female thread or loose nut.

Related documents to this installation manual
- Technical Manual for PE Piping Systems in Utilities.
- Installation Manual ELGEF Plus electrofusion fittings or ELGEF Plus Electrofusion couplers.
- Operating instruction fusion unit.
- Operating instruction peeling tool.
- Georg Fischer Planning Fundamentals Industry.

The documents may be obtained from your Georg Fischer sales company or via www.gfps.com.

Safety and responsibility
To guarantee the safety at work, the operator is responsible for following actions:
- Product must only be used according to the specifications for which it has been intended.
- Assembly and installation must be carried out by qualified personnel.
- Piping system must be installed by professionals and its functionality is checked regularly.
- Personnel must be instructed on a regular basis in all aspects of work safety and environmental protection especially those pertaining to pressure–bearing piping system.

The personnel is responsible for following actions:
- Knowing, understanding and adhering to this installation manual.

Transport and storage
- The product should be transported and stored in its original packaging.
- Protect the product from dirt, dust, humidity, and especially heat and UV radiation.

Disclaimer
The technical data are not binding. They neither constitute expressly warranted characteristics nor guaranteed properties nor a guaranteed durability. They are subject to modification.
Our General Terms of Sale apply.

Georg Fischer Piping Systems Ltd
Ebnatstrasse 111, 8201 Schaffhausen/Switzerland
Phone +41 (0)52 631 11 11, Fax +41 (0)52 631 28 00
info.ps@georgfischer.com, www.gfps.com

173.282.617
GFDO_MA_00114_01 (02.22)
© Georg Fischer Piping Systems Ltd
8201 Schaffhausen/Switzerland, 2021